Calza media luna - Espesor 3 mm
Esc.: (1 : 1.25)

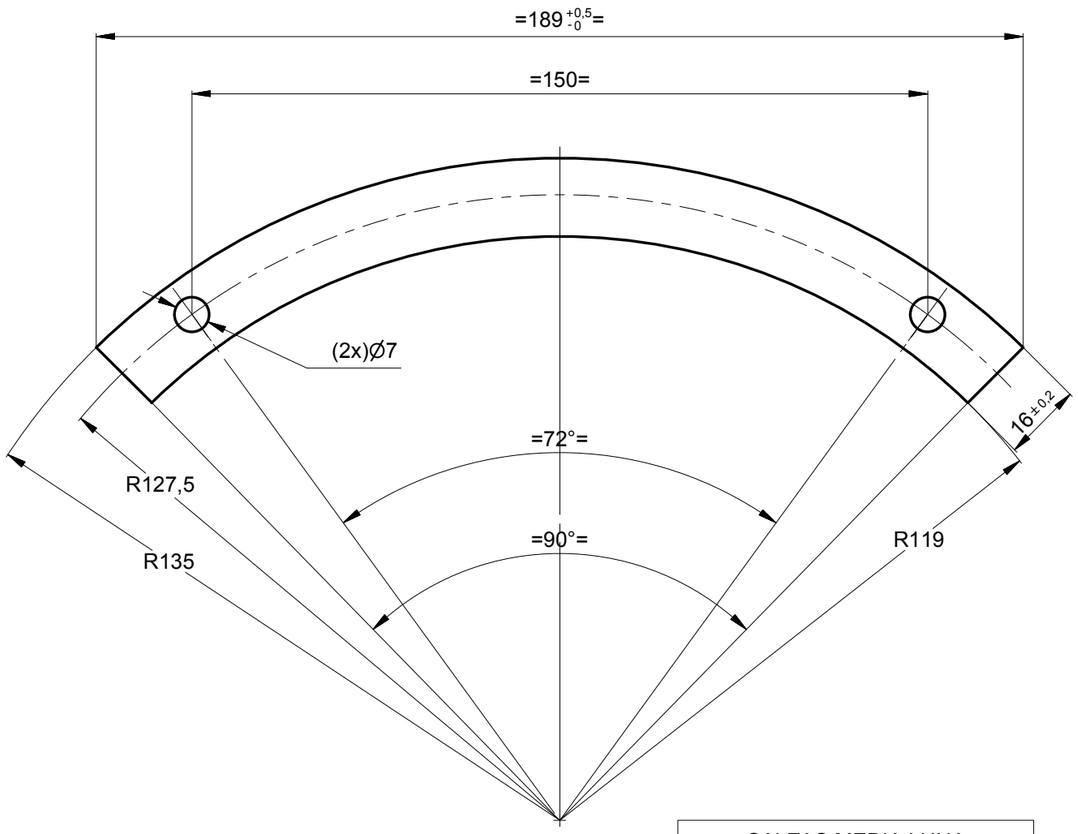

CALZAS MEDIA LUNA	
Código SAP	Espesor (mm)
2010101	2
2020909	3
2024960	10

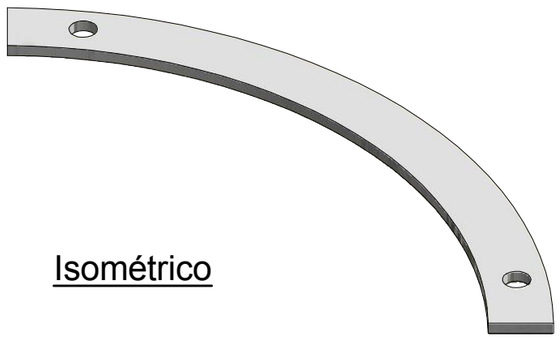

Isométrico

Calza media luna - Espesor 10 mm
Esc.: (1 : 1.25)

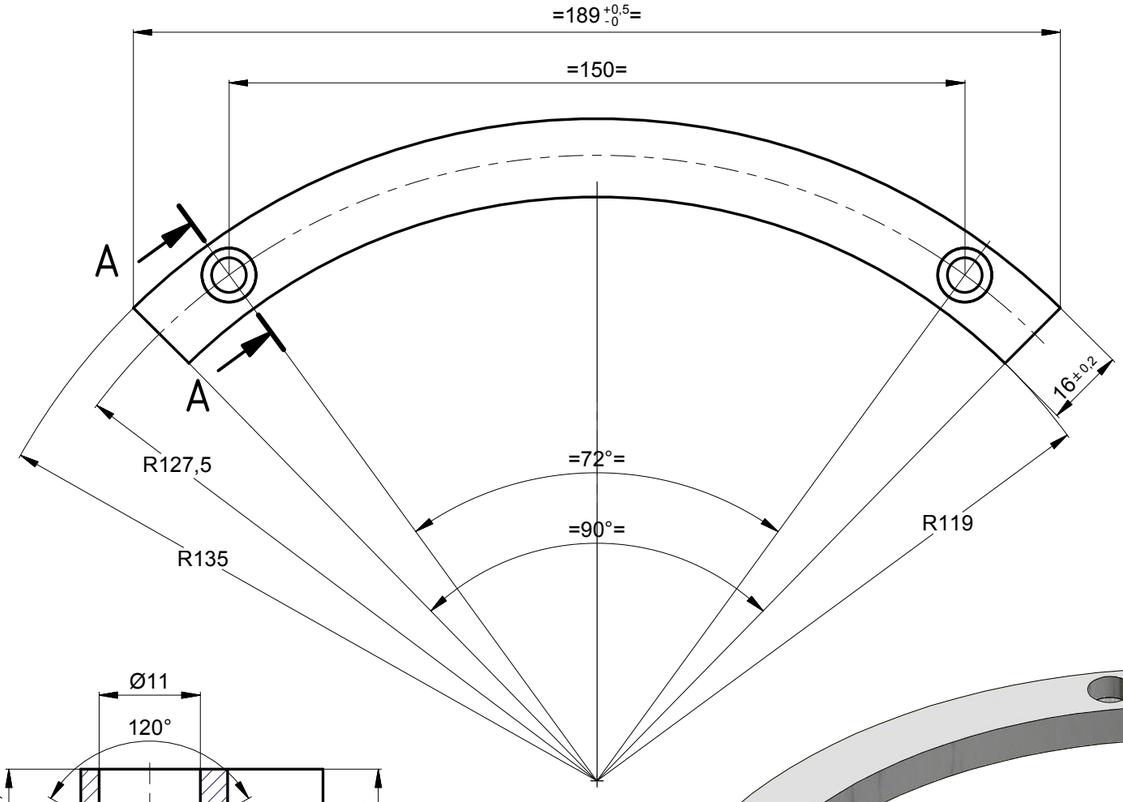

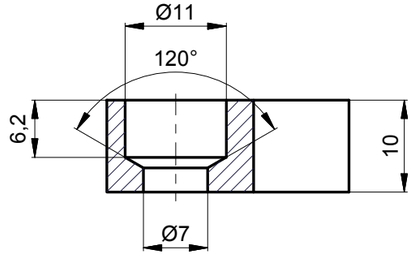

Sección A-A
Esc.: (1.5 : 1)

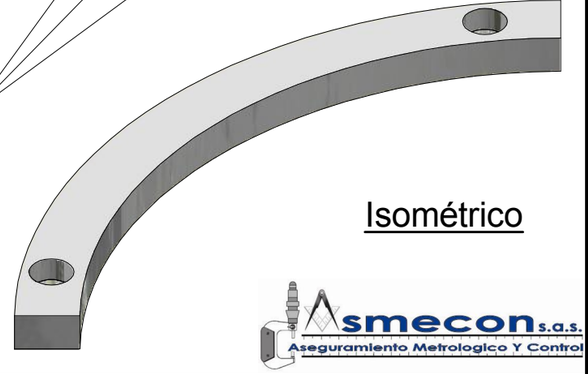

Isométrico

EQUIVALENCIA DE MAQUINADOS			Material:	Original: AISI 1008 Sustituto: AISI 1010 - 1020
ANSI	DIN - ISO 1302		Tratamiento:	
4		0,1	Dureza:	(140-180) HV
8 / 16 / 32		0,2 / 0,4 / 0,8	Protección:	Pintura - Ver ficha técnica
63 / 125		1,6 / 3,2	Ensayos:	Metrología
250 / 500		6,3 / 12,5		

Rev.	Coord.	Modificaciones	Vo.Bo.	Fecha

DIN - ISO 1302 EN MICROMETROS
ANSI EN MICROPULGADAS

ÁREA DE INGENIERÍA

METRO DE MEDELLIN
CALIDAD DE VIDA

ESTE PLANO Y TODA LA INFORMACIÓN EN ÉL CONTENIDA SON PROPIEDAD DEL METRO DE MEDELLÍN, EL USO INDEBIDO O LA REPRODUCCIÓN TOTAL O PARCIAL DE ESTE SIN LA PREVIA AUTORIZACIÓN DEL METRO DE MEDELLÍN PODRÁ SER DEMANDADO POR LA VIOLACIÓN A LOS DERECHOS DE AUTOR.

VARIACIONES MÁXIMAS PERMISIBLES DIMENSIONES EN mm. ISO 2768 - m							
DE 0 A 6	DE 6 A 30	DE 30 A 120	DE 120 A 400	DE 400 A 1000	DE 1000 A 4000	DE 2000 A 4000	DE 4000 A 8000
±0,1	±0,2	±0,3	±0,5	±0,8	±1,2	±2,0	±3,0

Elaboró	ASMECON 2005-09-16	Dimensiones en:	Milímetros (mm)
Revisó	ASMECON 2013-04-10	Escala	Proyección
Aprobó	Metro de Medellín 2013-04-12	IND.	

Sistema:	BOGIES MOTOR Y PORTADOR
Subsistema:	BOGIE MOTOR Y BOGIE PORTADOR
Equipo:	SUSPENSIÓN PRIMARIA
Descripción:	CALZA MEDIA LUNA PLATO MUELLES

A3	000762	1 Hoja:	1 De:
Reemplaza a:	Requerimiento No.	No. Documento Ppal.	

Formato A3 (420x297) según DIN (476 / 823) ISO 5457